平成30年度 第71回 全日本バレーボール高等学校選手権大会 愛媛県代表決定戦

平成30年11月18日（日） 愛媛県総合運動公園（C, Dｺｰﾄ）
23日（金） 愛媛県総合運動公園（A, C, 特設ｺｰﾄ）
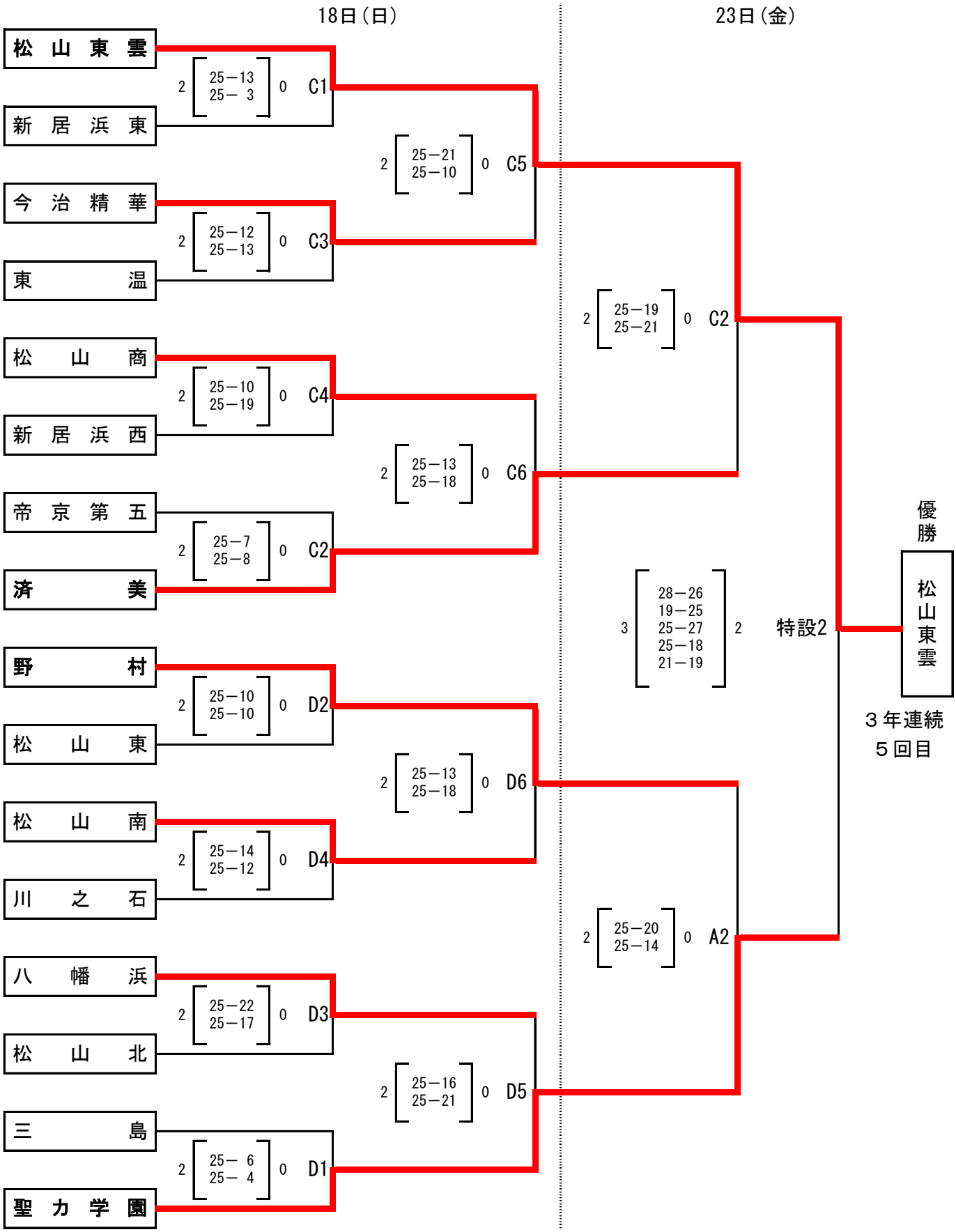
【女子試合結果】